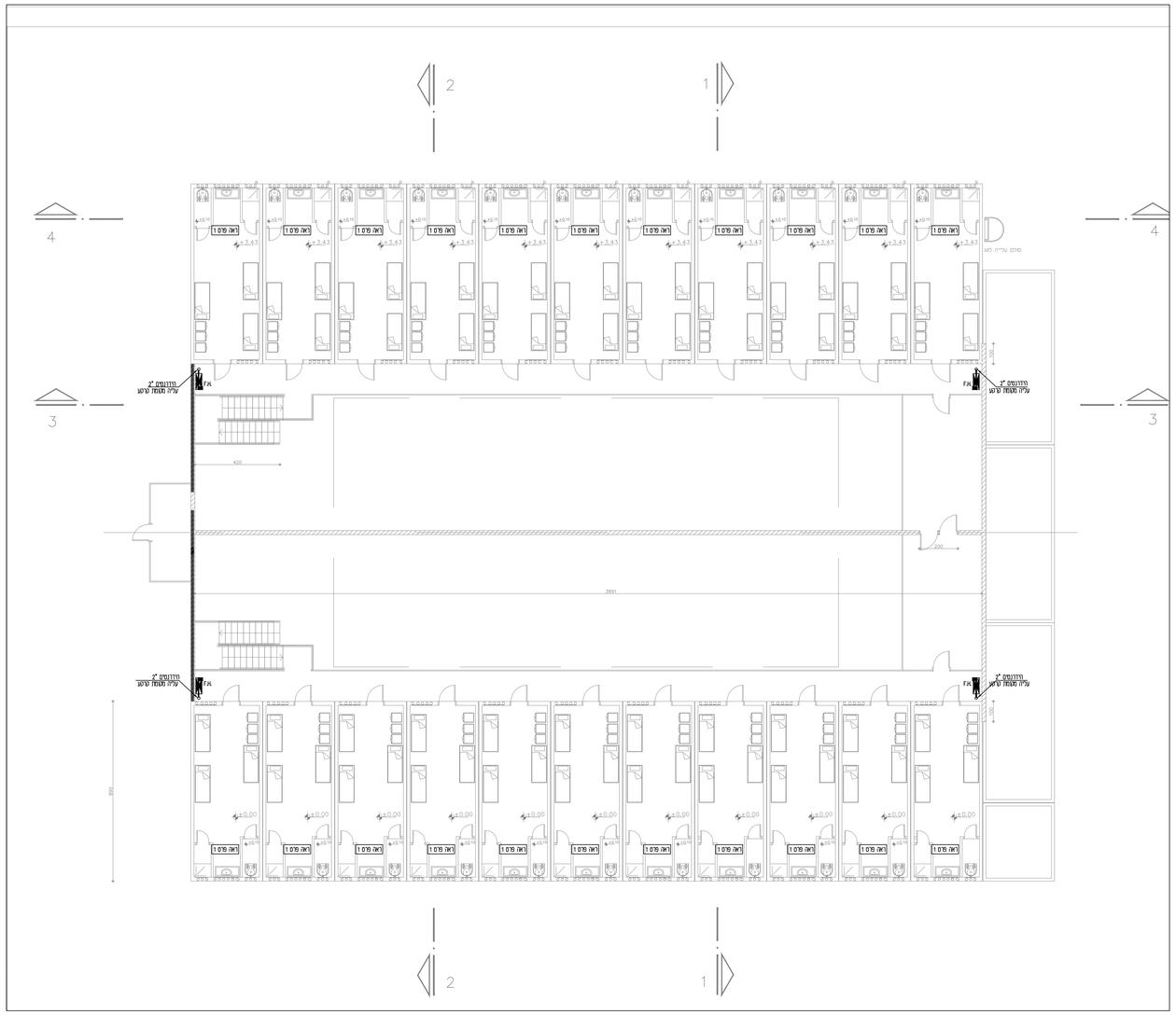

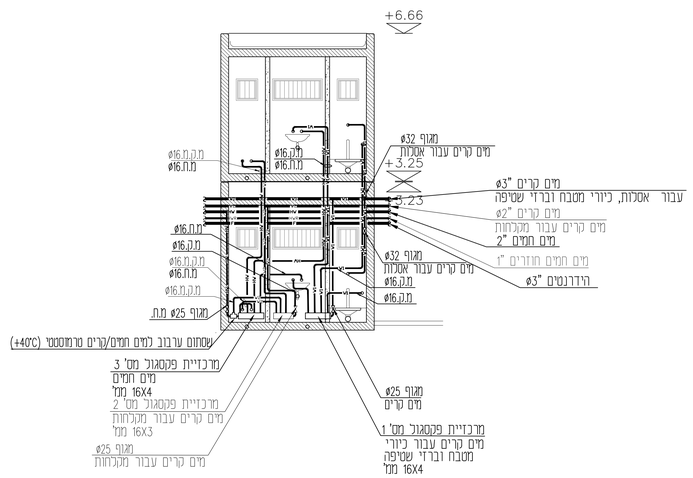

פרט 1

אספקת מים קרים וחמים לתאי כליאה טיפוסיים (סכמתי)

מבט אל חזית המבנה

מקרא

מים קרים	
מים חמים	
מים חמים חוזרים	
צנור הידרנטים	F
ספרינקלרים	SP
קו ביוב ראשי	4" H.D.P.E 2%
קו ביוב ראשי מחוסם לרצפה	4" H.D.P.E 2%
קו ניקוז מא.ג	2" H.D.P.E 2%
קו ביוב שופכי מטבחים	6" H.D.P.E 1%
קו ביוב שופכי מטבחים מחוסם לרצפה	6" H.D.P.E 1%
קו ניקוז מי גשם (צנור פלדה)	6" STEEL 1%
קו ניקוז מי גשם (צנור פלדה) מחוסם לרצפה	6" STEEL 1%

No. מס'	DESCRIPTION שינויים	NAME שם	DATE תאריך
5			
4			
3			
2	הוספת פרט 1. עדכון בהתאם לשינויים באדריכלות	סניה	28.06.18
1	לעיון	סניה	17.06.18

KEY PLAN תכנית מפתח

CLIENT לקוח
שב"ס

ARCHITECT אדריכל

אדריכלי: **קרישן אדריכלים**
רח' אחד העם 98 תל אביב 65207
טל' 03-5606257
פקס 03-5609960
נייד 052-2421665

המהנדסים בכל מה שנוגע אל איכות המוצרים בתפעולם ובנכונות האדריכלית הנכונה ביותר בישראל
SGS

א. פפיש ושות. מהנדסים יועצים בע"מ
ברנדיס 5 תל-אביב 62001 ת.ד. 6041125 03- פקס. 6049672 03-
A. PAPISH & CO. CONSULTING ENGINEERS LTD.
5 BRANDEIS ST. TEL-AVIV 62001 TEL. 03-6041125 FAX. 03-6049672
E-Mail: office@papish.co.il

DISCIPLINE מקצוע
תברואה וכיבוי אש

PROJECT NAME שם פרויקט
שב"ס
בית הסוהר "עופר"
אגף אסירים

DRAWING NAME שם התכנית
קומה א'
אספקת
מתקני תברואה וכיבוי אש

STATUS סטטוס
FOR REVIEW לעיון ■
FOR APPROVAL לאישור ☐
FOR TENDER למכרז ☐
FOR CONSTRUCTION לביצוע ☐

DESIGNED BY : תכנן: סניה
DRAWN BY : שרטט: סניה
APPROVED BY : אשר: דוד פפיש

EDITION מהדורה	DATE תאריך	SHEET FORMAT גליון	SHEET SIZE מידות גליון
01	17.06.18	A0	841X1189

PROJECT No. מס' פרויקט	SERIAL No. מס' תכנית	SHEET No. מס' גליון	SCALE קנה מידה
1834	A6-01-UC		1 : 100

FILE NAME שם הקובץ
1815-DFER_AGAF_6-P-A6-all-UC (Layout-01-UC-100).dwg

P:\P_PROJECTS\1834\01-Design\02-CAD\1834-DFER_AGAF_6-P-A6-all-UC.dwg